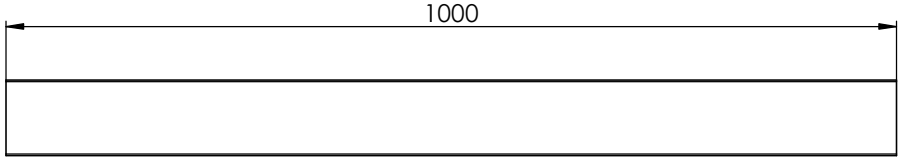

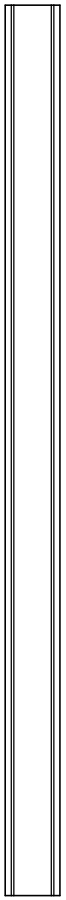

DETAIL A
MAßSTAB 1 : 1

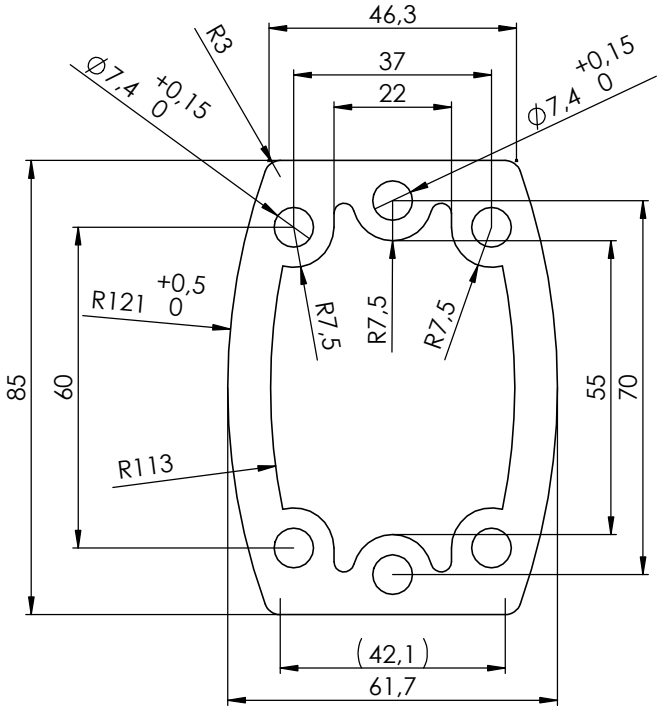

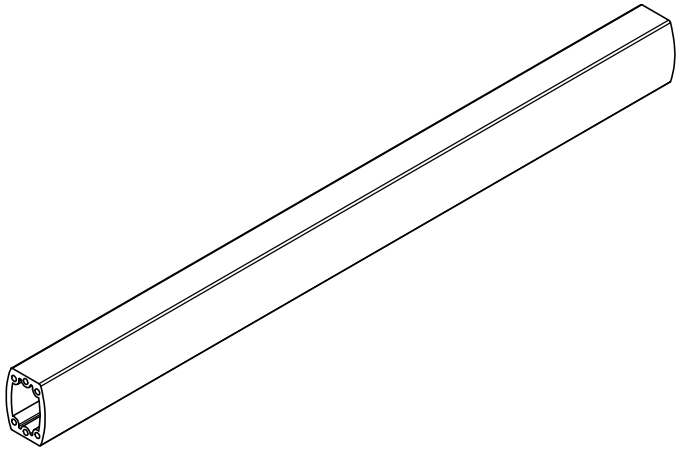

häwa

häwa GmbH
Industriestraße 12
D-88489 Wain

					Datum	Name
				Bearb.	03.04.2012	schmidt
				Gepr.	17.10.16	amannd
				Norm		
				Maßstab: 1:6		
				Kunde:		

Zust.	Änderung	Datum	Name	Urspr.	Ers. f.	Ers. d.

Zuschnitt:
Material: AL **Gewicht:** 5,81 kg
Art. Nr. häwa: 7595-7401-30-1000
Oberfläche:
Benennung:
Tragarm Rohr L=1000

Kaufteil

Zeichnungsnummer: 7595-7401-30-1000
Vers.: 0
Blatt 1 von 1
A3

letzte Bearb. 17.10.16 amannd

Diese Zeichnung darf ohne unsere Genehmigung weder kopiert, noch vervielfältigt, noch Dritten zugänglich gemacht werden. Zuwiderhandlungen verpflichten zu Schadenersatz und sind bei Vorsatz strafbar